ПРИЛОЖЕНИЕ № 50
к решению городской Думы Краснодара
от_____№_____

«ПРИЛОЖЕНИЕ № 4 (4.21)
к схеме размещения рекламных конструкций,
утверждённой решением городской Думы Краснодара
от 21.11.2019 № 86 п. 16

Рекламные конструкции (афишные стенды) в границах муниципального образования город Краснодар (по улице Темрюкской)

2022

Раздел I
Схема размещения афишных стендов

Условные обозначения:

- место размещения афишного стенда

Раздел II
Карта размещения афишных стендов

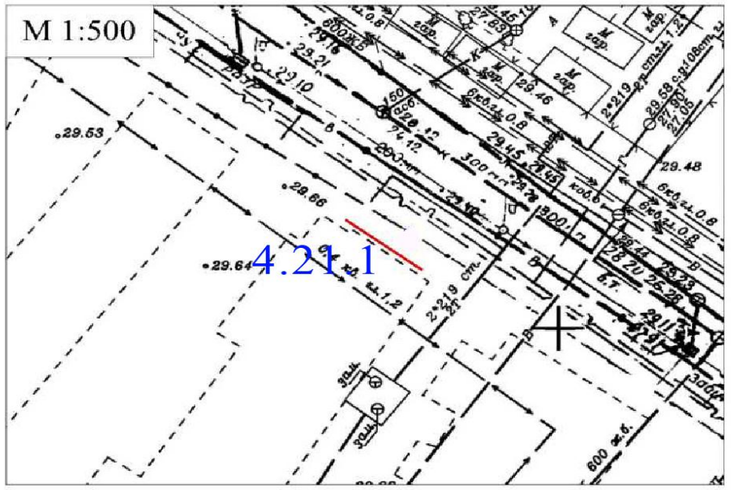

Раздел III
Типы и виды рекламных конструкций, технические характеристики

Афишный стенд – рекламная конструкция с одним или двумя информационными полями, размер которых может составлять 2,4 х 1,7 м или 4,8 х 1,7 м, или 7,2 х 1,7 м, или 9,6 х 1,7 м, присоединяемая к земельному участку и состоящая из фундамента, каркаса и рекламной поверхности, может иметь внешний подсвет, предназначенная для размещения рекламы и информации исключительно о репертуарах театров, кинотеатров, спортивных и иных массовых мероприятиях, событиях общественного, культурно-развлекательного, спортивно-оздоровительного характера.

Рекламные материалы, размещаемые на афишных стендах, могут содержать информацию о спонсорах соответствующих мероприятий, не должны содержать информацию о проведённых мероприятиях. Информация на рекламных конструкциях должна размещаться с соблюдением требований законодательства о государственном языке Российской Федерации. Рекламная конструкция должна быть спроектирована, изготовлена и установлена в соответствии с требованиями строительных норм и правил, правил устройства электроустановок, технических регламентов, санитарных норм и правил (в том числе требований к освещённости, электромагнитному излучению и пр.), с требованиями пожарной безопасности, законодательства Российской Федерации об объектах культурного наследия (памятниках истории и культуры) народов Российской Федерации, их охране и использовании и других нормативных актов, содержащих требования к рекламным конструкциям.

1. Общие требования и характеристики.

Для размещения афишного стенда разрабатывается проектная документация с целью обеспечения безопасности при её установке, монтаже и эксплуатации.

В основе лежит стальная конструкция.

Рекламная конструкция ставится на заглублённом фундаменте.

Основной цвет рекламной конструкции: серый, декоративные элементы: бронзовый.

Покрытие рекламной конструкции: порошковое напыление с антикоррозионными ингибиторами.

Рекламное поле изготавливается из оцинкованной стали либо влагостойкой фанеры.

Конструктивные элементы жёсткости и крепления (болтовые соединения, элементы опор, технологические косынки и т.п.) рекламных конструкций должны быть закрыты декоративными элементами. Информационное поле рекламной конструкции должно быть обрамлено металлической рамкой. Афишный стенд, выполненный в одностороннем варианте, должен иметь декоративно оформленную обратную сторону.

Афишный стенд должен иметь декоративно выполненный козырёк из пластика серых тонов.

Рекламная конструкция должна иметь маркировку с указанием владельца, номера его телефона, номера и даты разрешения на установку и эксплуатацию рекламной конструкции.

2. Размеры.

Размер информационного поля: 2,4 х 1,7 м или 4,8 х 1,7 м, или 7,2 х 1,7 м, или 9,6 х 1,7 м.

Высота рекламной конструкции: не более 2800 мм.

Расстояние от нижнего края рекламной конструкции до уровня земли: от 200 мм до 500 мм.

Диаметр опорной стойки: 76 мм.

Количество опорных стоек для афишного стенда с размером:

2,4 х 1,7 м – 2 шт.; 4,8 х 1,7 – 3 шт.; 7,2 х 1,7 – 4 шт.; 9,6 х 1,7 – 5 шт.

3. Подсвет рекламной конструкции.

Рекламная конструкция может иметь внешний подсвет.

4. Доведение до потребителя рекламных сообщений.

Доведение до потребителя рекламных сообщений производится с помощью неподвижных полиграфических постеров (бумага, винил, самоклеющаяся плёнка и т.д.).

Количество сторон и площадь информационного поля конкретной конструкции определяется разделом IV настоящей схемы

2,4 х 1,7 м

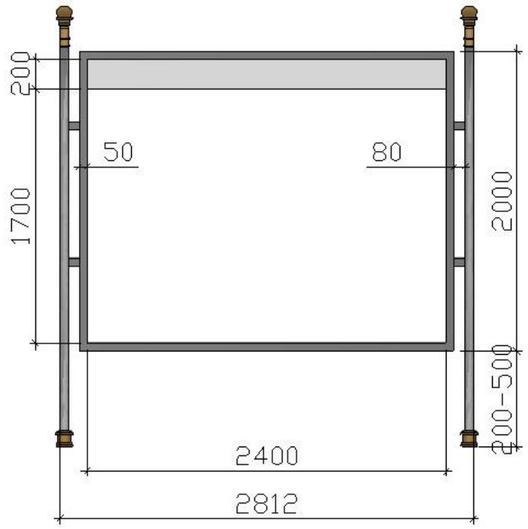

Фундамент для афишного стенда 2,4 х 1,7 м

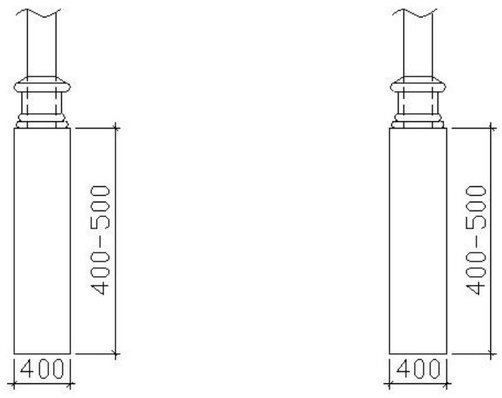

Размеры фундаментов ориентировочные, могут меняться в зависимости от проектной документации рекламной конструкции

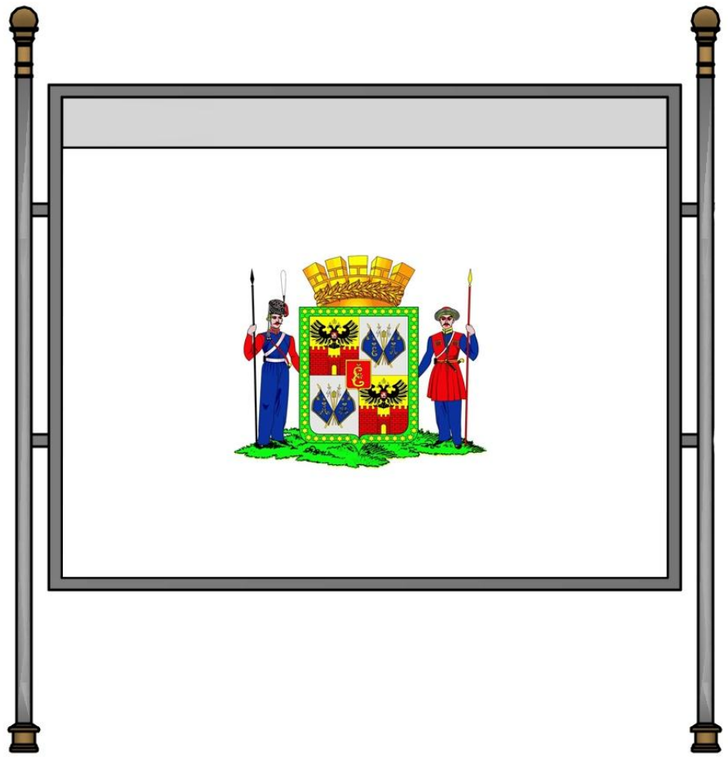

Раздел IV
Перечень рекламных конструкций по ул. Темрюкской

№ п/п	Тип и вид рекламной конструкции	Количество сторон	Размер информационного поля (м)	Площадь информационного поля (кв. м)	Адрес рекламной конструкции	Способ доведения до потребителя рекламных сообщений
4.21.1.	Афишный стенд	1	4,8 х 1,7	8,16	Ул. Темрюкская (напротив № 60)	Неподвижный
4.21.2.	Утратил силу. – Решение городской Думы Краснодара от 29.09.2022 № 44 п. 11					

».